הערות :

מס. עדכון /מהדורה	תאור העדכון	תאריך :	חתימה
0			

תרשים סביבה / חלוקת גיליונות :

מעמד התכנית :

תכנון ארעי ○ תכנון מוקדם ○ תכנון מפורט ●

לעיון ○	סופי ○	לעיון ○	למכרז ○	לביצוע ●
תאריך :	תאריך :	תאריך :	תאריך :	תאריך : 28.04.2014

ד.א.ל - הנדסה בע"מ
תל אביב 62031
יגאל אלון 55
טל. 03 - 6366444

פרוייקט :
הר חומה
שכונה ב'

שם התכנית :
פרטים,חתכים טיפוסיים
כביש מס' 49

הוכן עבור : משרד הבינוי והשיכון

עורכים ומאשרים :	שרטט :	תכנן :	בקר :	לקוח :
שם :	דן	רביב טל	רביב טל	משב"ש
חתימה :				
תאריך :	28.04.2014	28.04.2014	28.04.2014	28.04.2014

סה"כ תכניות :	מס. תכנית :	שם הקובץ :	קנה מידה :
	1536/4001	PRAT-49.DWG	שונים

מס' העבודה : 1536
מהדורה : 00

D:\yudam\o\1536\PRATIM\2014-04-28\prat-49.dwg, 29/04/2014 12:39:29, dan

פרט ביצוע של פס האטה באבני ריצוף משולבות

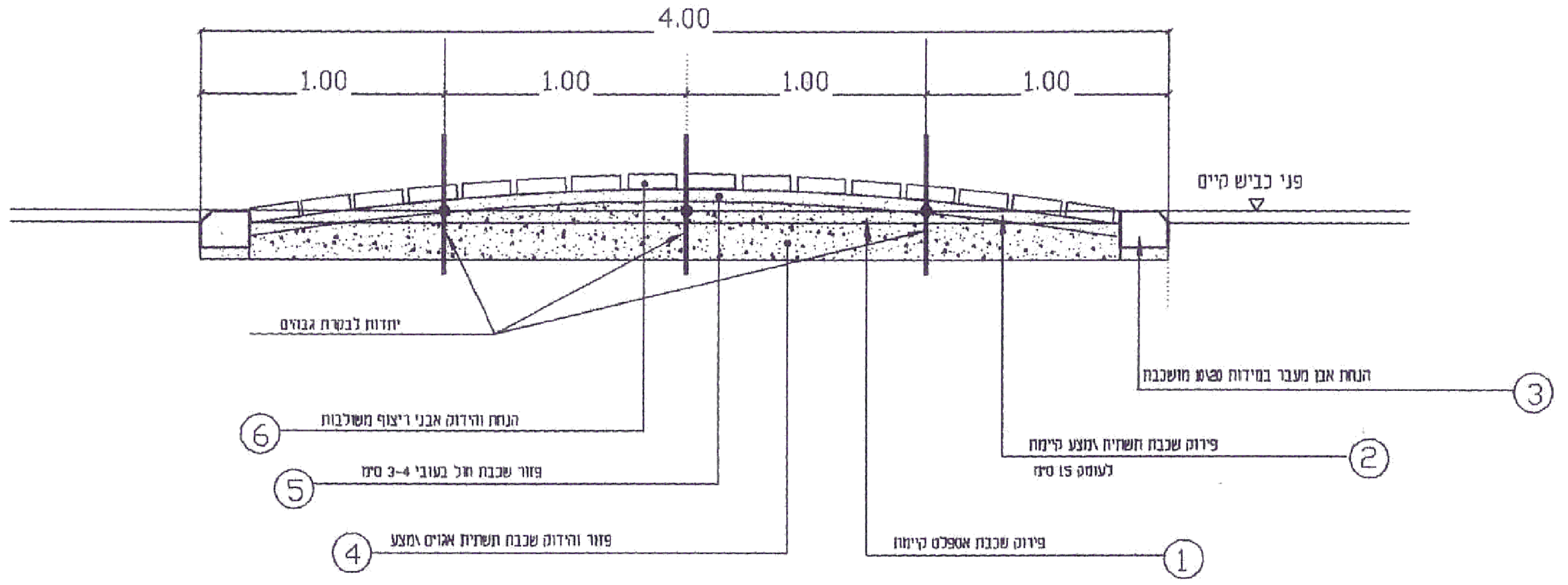
4.00
1.00
1.00
1.00
1.00
פני כביש קיים
יתדות לבקרת גבהים
① פירוק שכבת אספלט קיימת
② פירוק שכבת תשתית ומצע קיימת לעומק 15 ס"מ
③ הנחת אבן מעבר במידות 15/23 מושכבת
④ פיזור והידוק שכבת תשתית אגרים ומצע
⑤ פיזור שכבת חול בעובי 3-4 ס"מ
⑥ הנחת והידוק אבני ריצוף משולבות

חתך טיפוסי לכביש ברוחב 15 מ'-כביש מס' 49

1 : 50

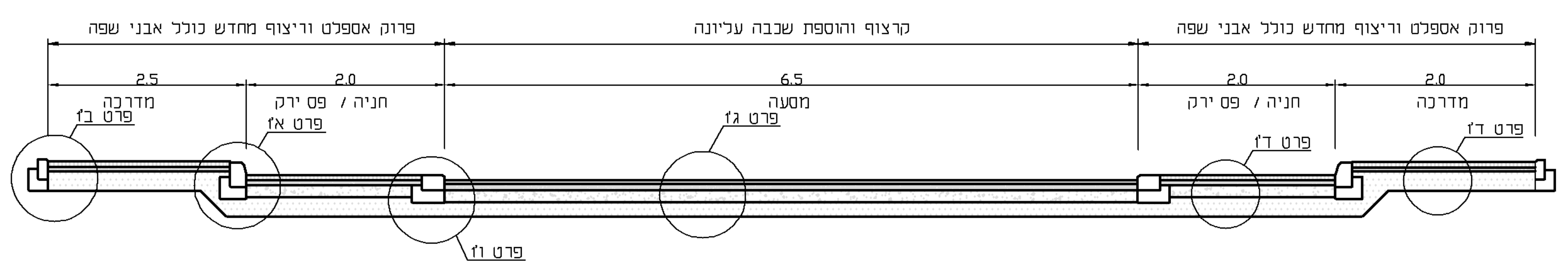
פרוק אספלט וריצוף מחדש כולל אבני שפה
קרצוף והוספת שכבה עליונה
פרוק אספלט וריצוף מחדש כולל אבני שפה
2.5
2.0
6.5
2.0
2.0
מדרכה
חניה / פס ירק
מסעה
חניה / פס ירק
מדרכה
פרט ב'1
פרט א'1
פרט ג'1
פרט ד'1
פרט ד'1
פרט ו'1

פרט אבן שפה במעבר חציה *

ללא קנ"מ

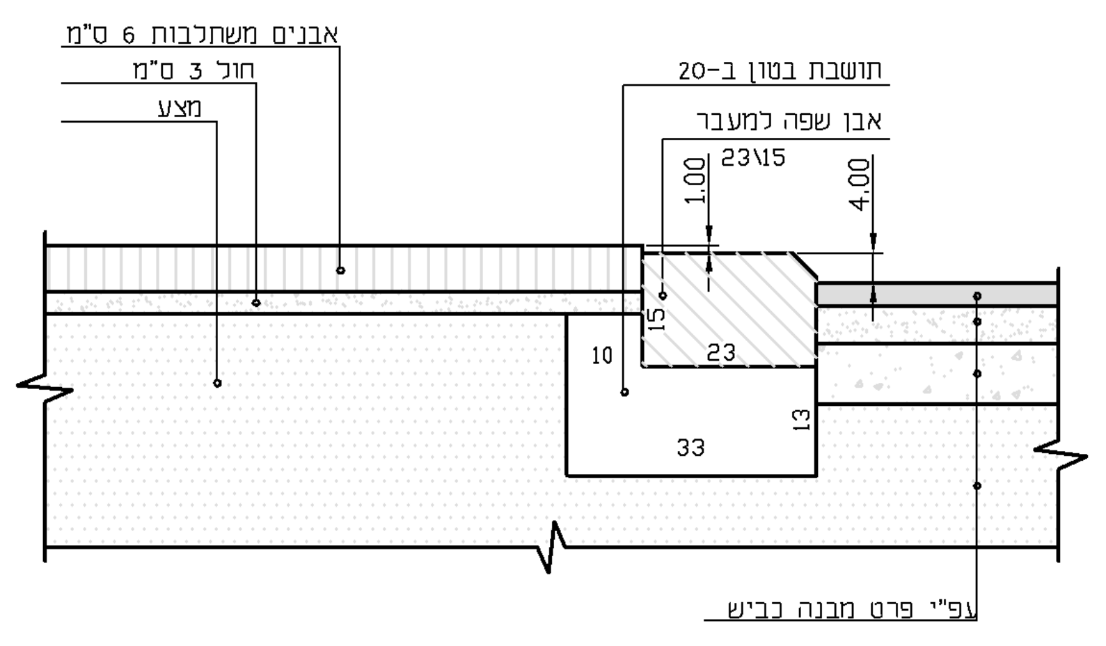
אבנים משתלבות 6 ס"מ
חול 3 ס"מ
מצע
תושבת בטון ב-20
אבן שפה למעבר
23\15
1.00
4.00
15
10
23
13
33
עפ"י פרט מבנה כביש

פרט א'1

פרט אבן שפה

ללא קנ"מ

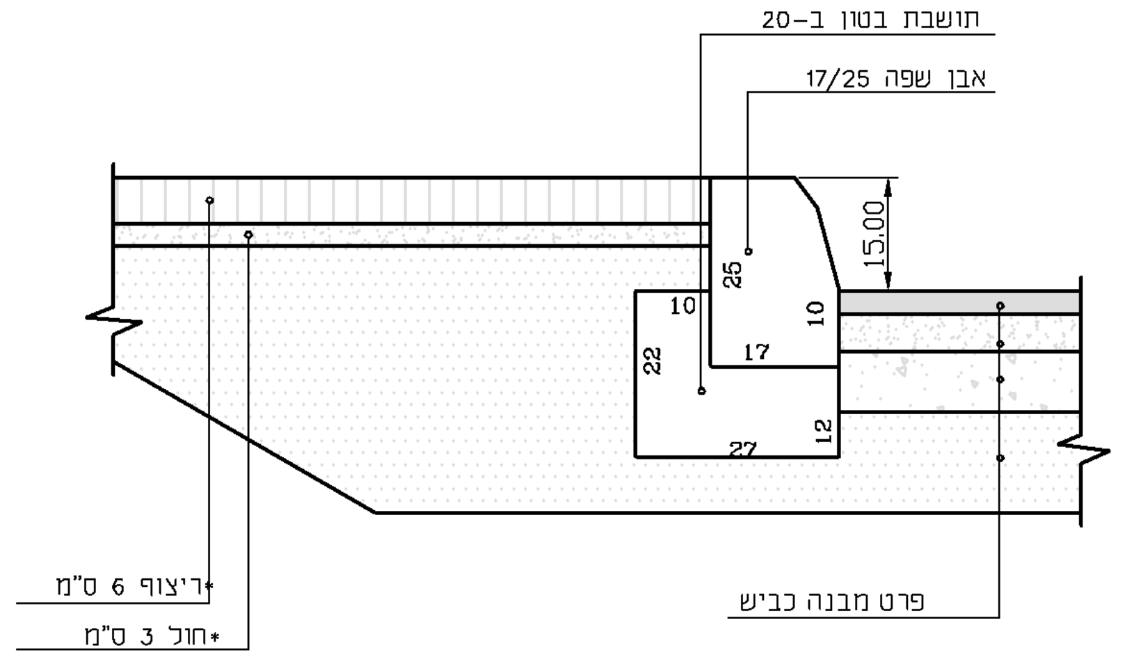
תושבת בטון ב-20
אבן שפה 17/25
15.00
25
10
10
17
22
27
12
ריצוף 6 ס"מ*
חול 3 ס"מ*
פרט מבנה כביש

פרט ב'1

ללא קנ"מ

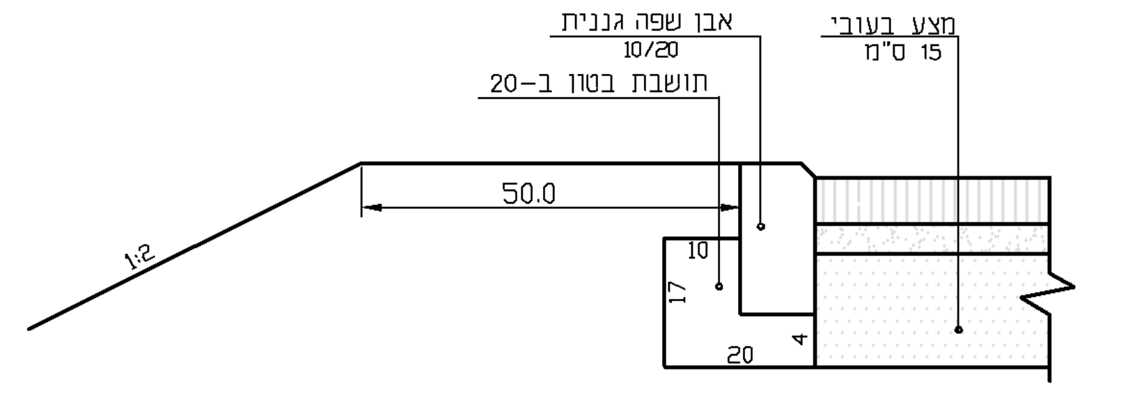
אבן שפה גננית
10/20
תושבת בטון ב-20
מצע בעובי
15 ס"מ
50.0
1:2
10
17
20
4

פרט ג'1

פרט מבנה כביש

ללא קנ"מ

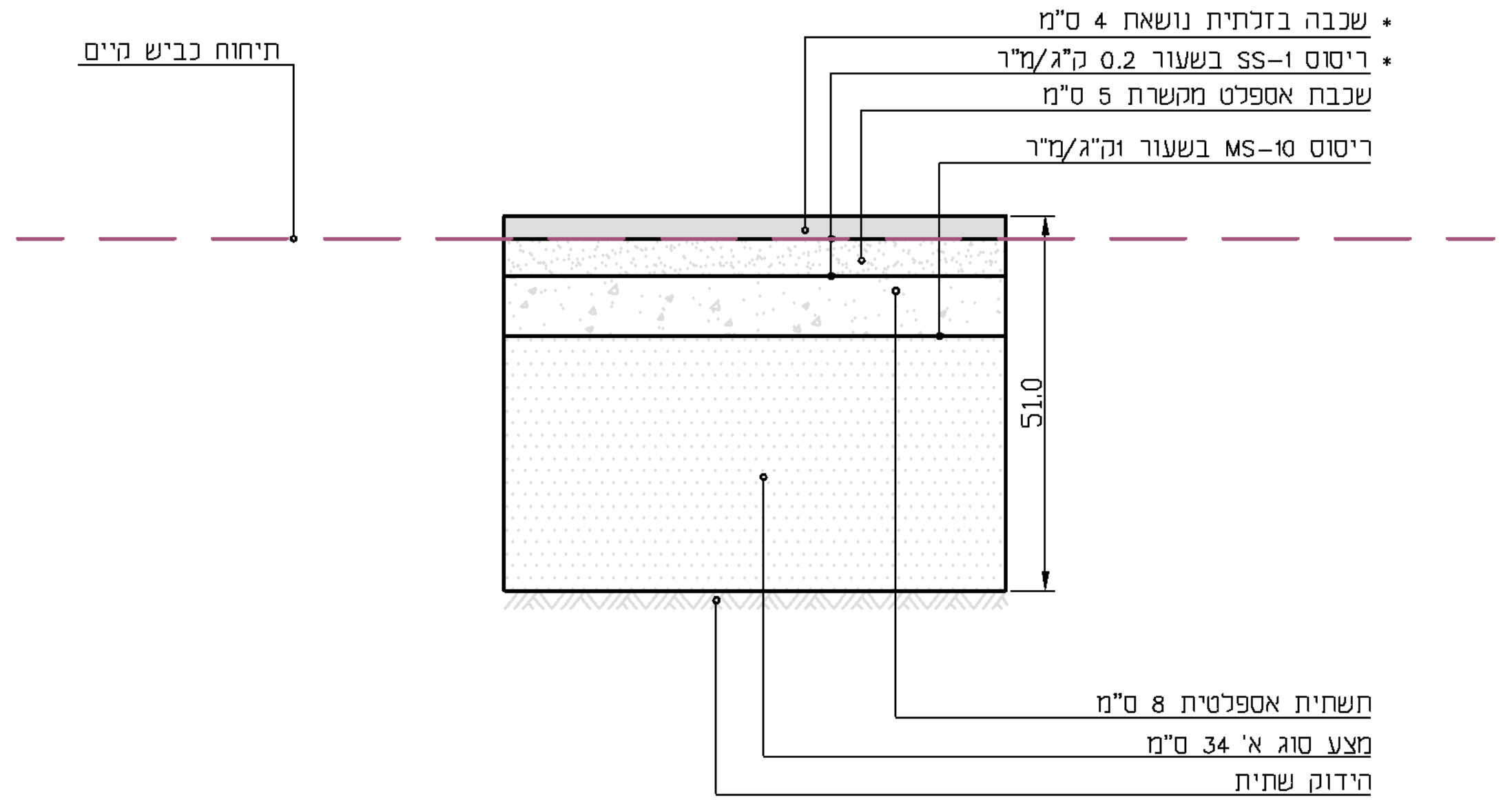
תיחוח כביש קיים
* שכבה בזלתית נושאת 4 ס"מ
* ריסוס SS-1 בשעור 0.2 ק"ג/מ"ר
שכבת אספלט מקשרת 5 ס"מ
ריסוס MS-10 בשעור 1ק"ג/מ"ר
51.0
תשתית אספלטית 8 ס"מ
מצע סוג א' 34 ס"מ
הידוק שתית

פרט ד'1

פרט מבנה מדרכה\חניה

ללא קנ"מ

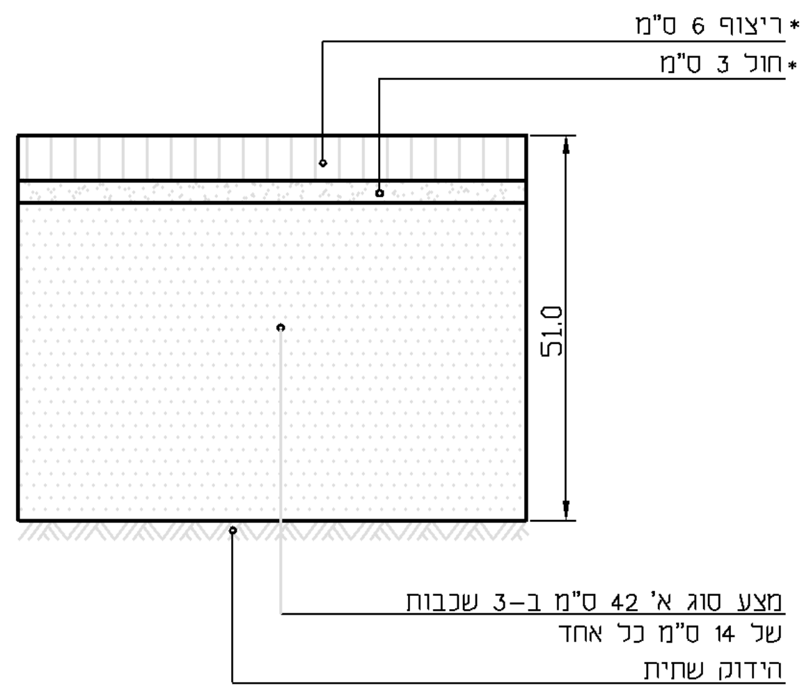
ריצוף 6 ס"מ*
חול 3 ס"מ*
51.0
מצע סוג א' 42 ס"מ ב-3 שכבות
של 14 ס"מ כל אחד
הידוק שתית

פרט ו'1

פרט אבן שפה בחניה

ללא קנ"מ

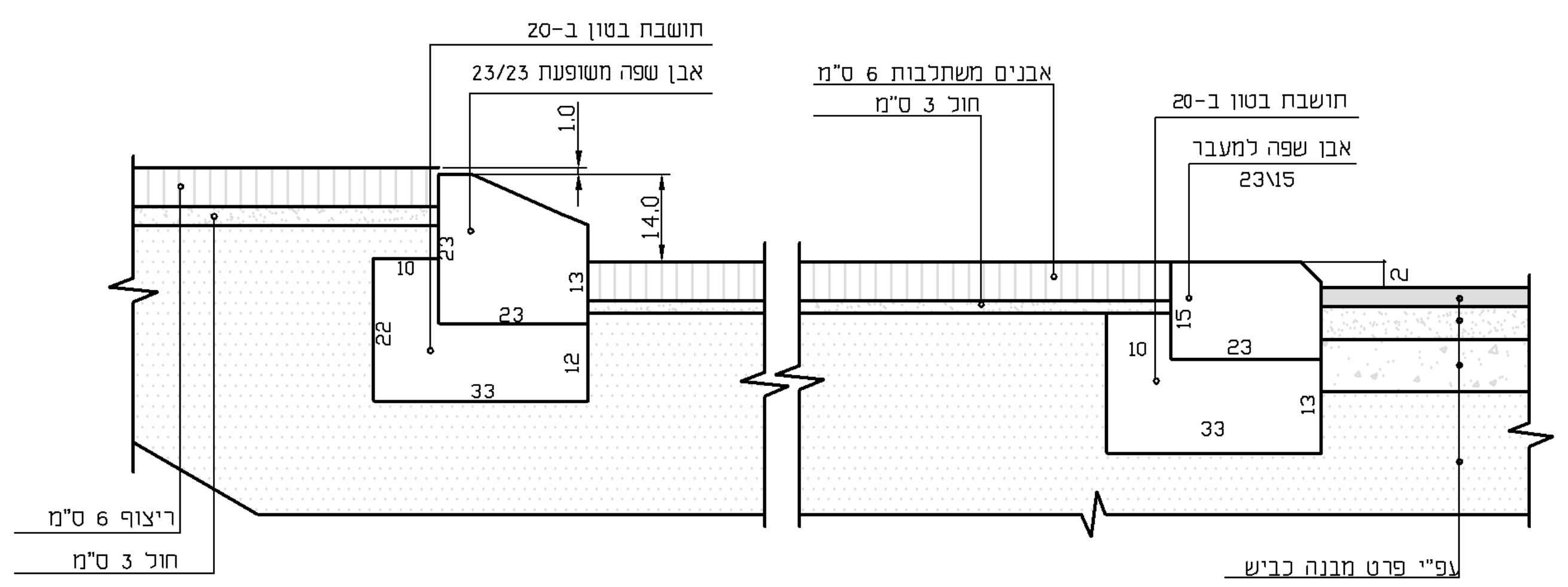
תושבת בטון ב-20
אבן שפה משופעת 23/23
אבנים משתלבות 6 ס"מ
חול 3 ס"מ
תושבת בטון ב-20
אבן שפה למעבר
23\15
1.0
14.0
2
23
10
23
13
22
12
33
15
10
23
13
33
ריצוף 6 ס"מ
חול 3 ס"מ
עפ"י פרט מבנה כביש

פרט ה1

פרט אבן שפה לאי תנועה

ללא קנ"מ

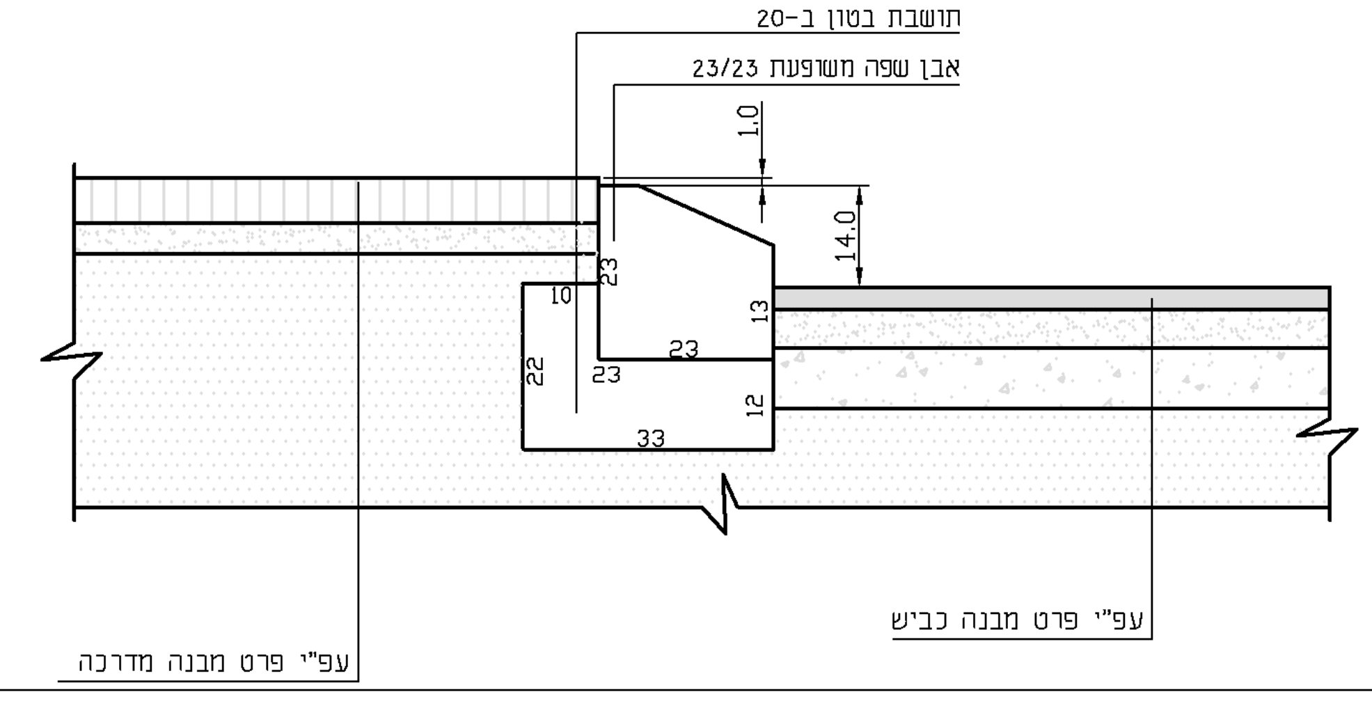
תושבת בטון ב-20
אבן שפה משופעת 23/23
1.0
14.0
23
10
23
13
22
23
12
33
עפ"י פרט מבנה מדרכה
עפ"י פרט מבנה כביש

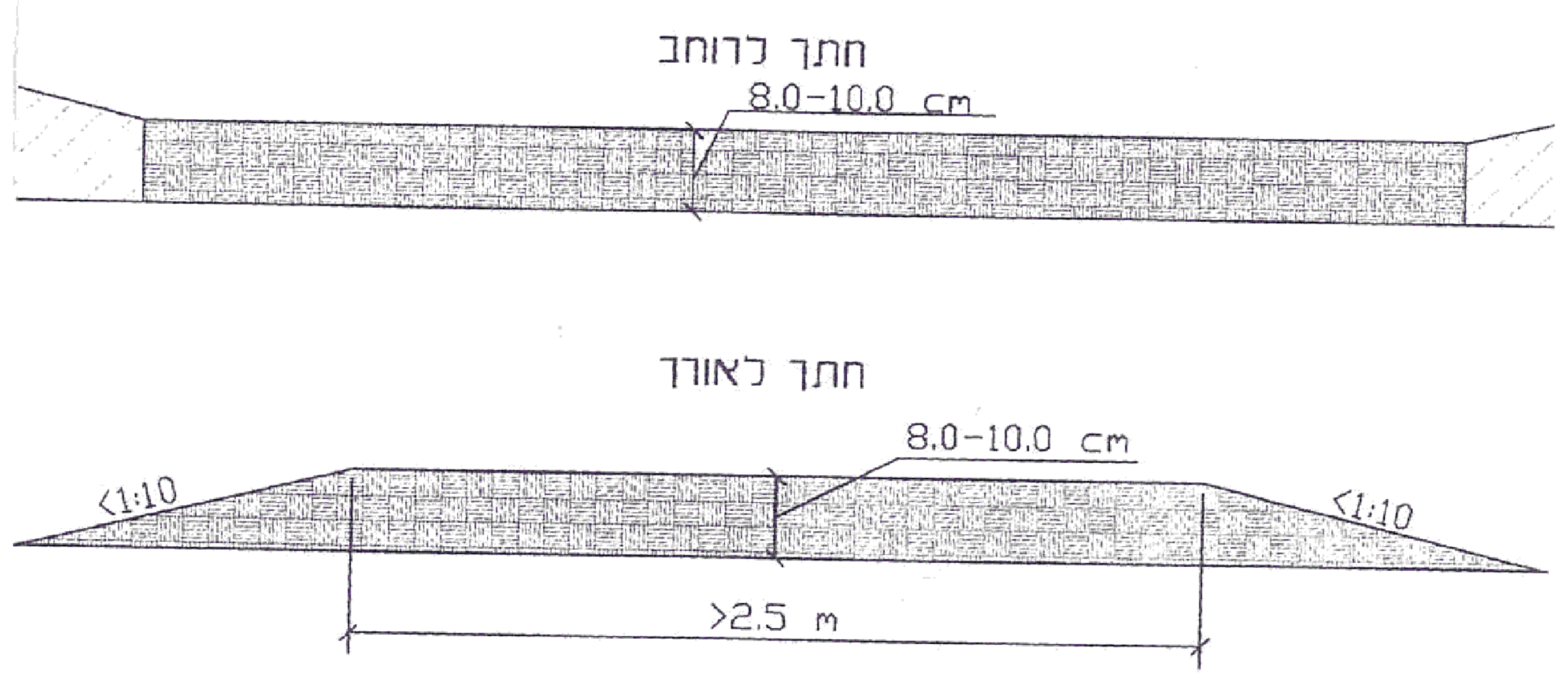
חתך לרוחב
8.0-10.0 cm
חתך לאורך
8.0-10.0 cm
<1:10
<1:10
>2.5 m

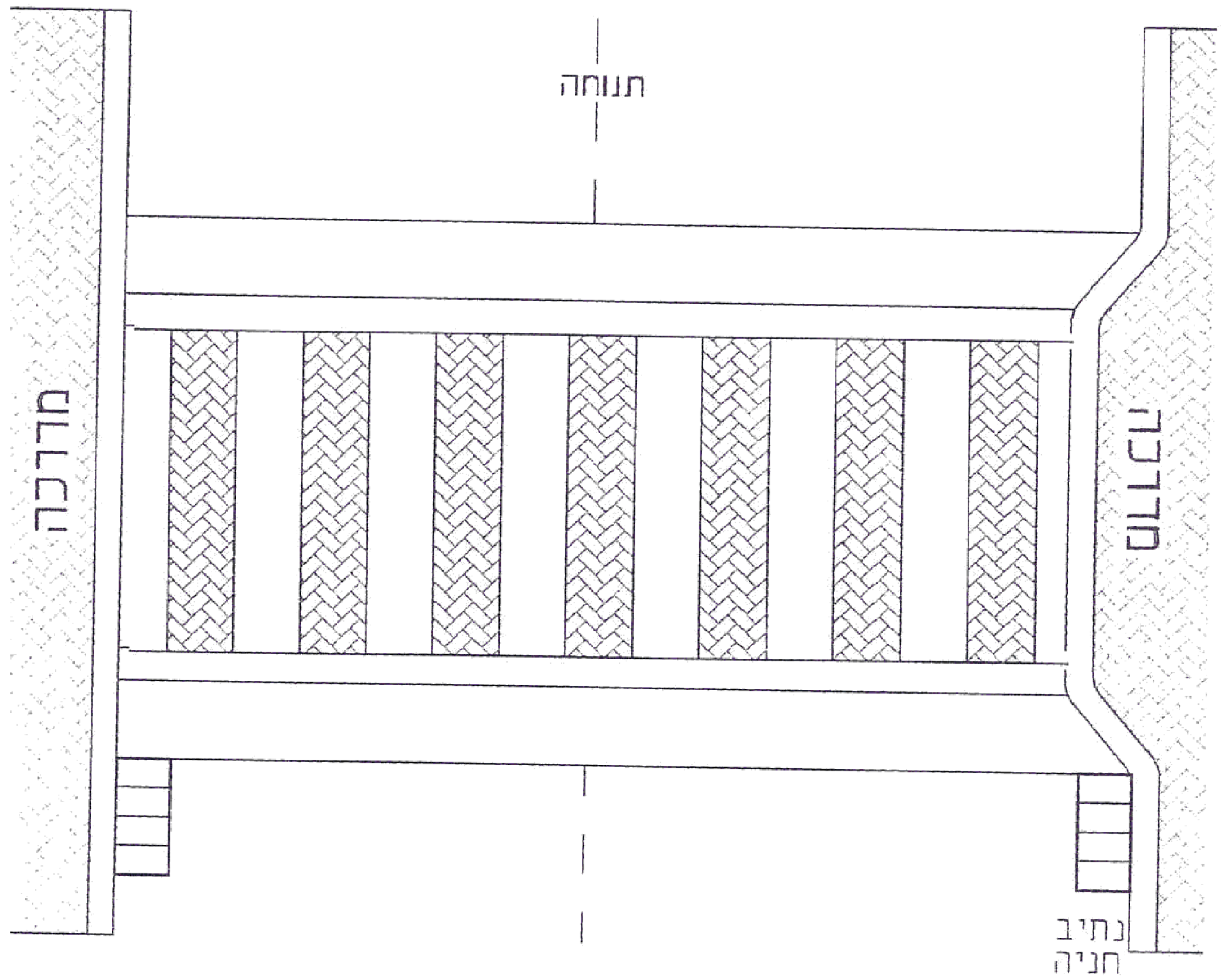
תנוחה
מדרכה
מדרכה
נתיב חניה

מעבר חציה מוגבה